OSMO POCKET

Teleskopická tyč

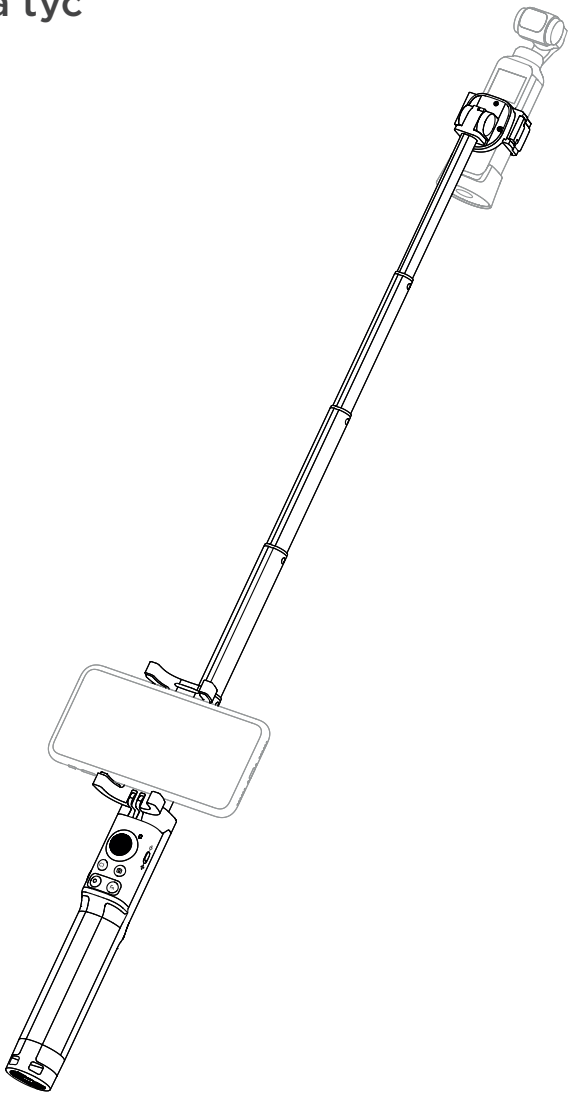

Uživatelská příručka

v1.0

A.

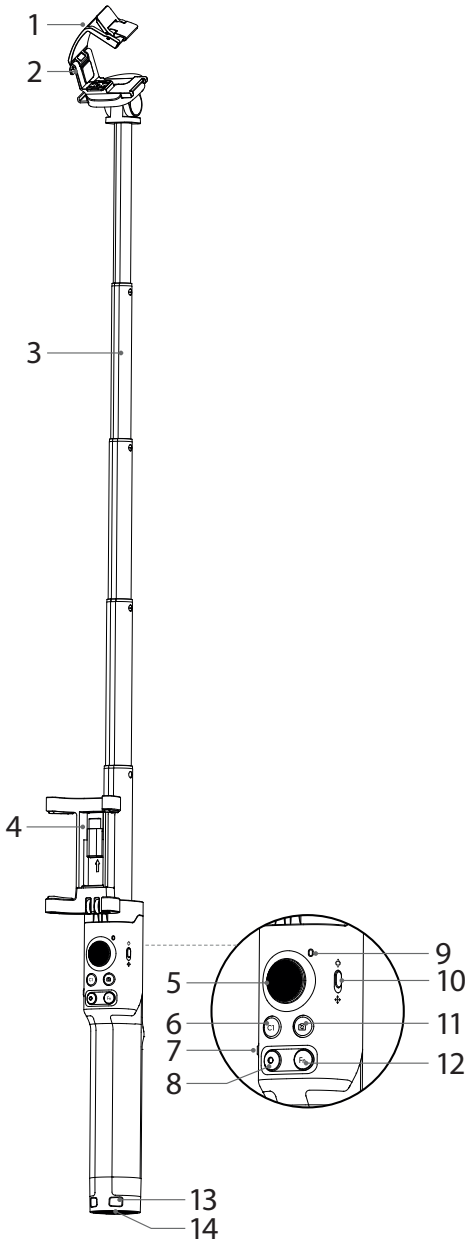

B.

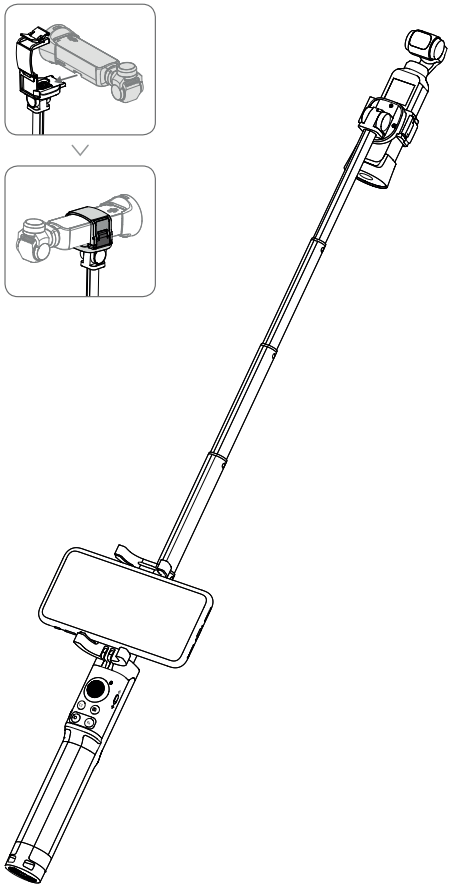

Přehled (obrázek A)

1. Držák
   Slouží k upevnění OSMO Pocket, komunikuje s OSMO Pocket pomocí 8pinového konektoru.
2. Sáňky
   Kompatibilní s lehkým příslušenstvím, např. doplňkovým světlem.
3. Teleskopická tyč
   S délkou až 500 mm.
4. Držák mobilního telefonu
   Slouží k upevnění mobilního telefonu (max. šířka 83 mm) a obsahuje slot adaptéru pro smarphony.
5. Joystick
   Slouží k ovládání klopení a otáčení gimbalu.
6. Tlačítko C1
   Slouží k přepnutí mezi zámkem klopení (lze pouze otáčet), režimem Follow (lze klopit a otáčet), a režimem FPV (lze ovládat všechny 3 osy).
7. Tlačítko C2
   Pokud je gimbal v režimu zámku klopení nebo Follow, podržením tohoto tlačítka lze přepnout na další režim. Po uvolnění stisku se režim vrátí na výchozí.
8. Spoušť
   Slouží k pořízení fotografie nebo ke spuštění natáčení. V obrazovce nastavení slouží k návratu na pohled kamery.
9. Kontrolka
   Signalizuje stav Osmo Pocket. Je shodná s kontrolkou na Osmo Pocket. Podrobnosti jsou uvedeny v příručce Osmo Pocket.
10. Přepínač joysticku
    Přepíná režim joysticku. Lze zvolit mezi ovládáním 360°, nahoru, dolů, doleva a doprava.
11. Tlačítko R
    Slouží k přepnutí orientace kamery (dopředu/dozadu (selfie). Pokud není gimbal v režimu FPV, podržení tlačítka R uzamkne pozici gimbalu. Uvolnění tlačítka pozici odemkne.

12. Vypínač/funkční tlačítko
    Podržením po dobu jedné sekundy zapnete/vypnete zařízení. V pohledu kamery stiskněte toto tlačítko pro přepnutí mezi režimy fotoaparátu a kamery (nedostupné v Pro nastavení DJI Mimo). Dvojité stisknutí vycentruje gimbal. V obrazovce nastavení slouží k návratu na předchozí stranu nabídky.
13. Poutko
14. 1/4“ upevňovací otvor

Varování a vyloučení odpovědnosti

Před použitím produktu si pro zajištění správné konfigurace důkladně přečtěte celou příručku. Nedodržení pokynů a varování může vést k újmám na zdraví Vás a osob ve vašem okolí, poškození produktu DJI OSMO nebo jiných předmětů v okolí. Obsah této příručky (a jiných doplňujících dokumentů) se může podle nutnosti bez předchozího upozornění změnit.
Použitím tohoto produktu prohlašujete, že jste si přečetli vyloučení odpovědnosti a varování, a že rozumíte a souhlasíte s dodržením jejich podmínek. Dále souhlasíte, že použitím tohoto produktu zcela zodpovídáte za použití a jeho případné následky. Souhlasíte s použitím produktu pouze pro účely, které nejsou v rozporu s pravidly použití, pokyny DJI, nebo místními zákony a vyhláškami. DJI nezodpovídá za škody vzniklé nesprávným použitím tohoto produktu. Uživatel musí dodržovat bezpečnostní pokyny. Bez ohledu na výše uvedené se toto vyloučení odpovědnosti nevztahuje na Vaše zákonná práva podle příslušných vnitrostátních právních předpisů. OSMO je ochranná známka SZ DJI OSMO TECHNOLOGY CO. LTD. (zkráceně DJI OSMO) a partnerských společností. Názvy produktů, značek atp. vyskytující se v této příručce jsou ochranné nebo registrované ochranné známky příslušného majitele.

Montáž zařízení je zobrazena na obrázku B. Bezdrátový modul, mobilní telefon a Osmo Pocket nejsou součástí balení.

Osmo Pocketpo zapnutí a připojení automaticky nabíjí teleskopickou tyč. Pokud není tyč používána více než 6 měsíců, může dojít k vybití jejího akumulátoru. Stane-li se tak, pro nabití připojte Osmo Pocket k teleskopické tyči.

Bezpečnostní pokyny

1. Vyvarujte se kontaktu zařízení s jakýmkoliv druhem kapaliny. Nevystavujte zařízení vlivům deště, vlhkosti a neponořujte jej do vody. Kontakt akumulátoru s vodou může způsobit chemický rozklad, a vést k požáru až explozi.
2. Požár haste vodou, pískem, nehořlavou tkaninou, nebo práškovým hasicím přístrojem.
3. Produkt je určen k použití při teplotách 0–40 °C. Ve vyšších teplotách hrozí vznícení až exploze. Nižší teploty mohou způsobit nevratné poškození zařízení.
4. Nedemontujte a nepoškozujte zařízení. Hrozí vytečení akumulátorové kapaliny, vznícení, nebo exploze.
5. Zamezte pádům a přílišným otřesům zařízení. Neumisťujte na produkt příliš težké předměty.
6. Zamezte vlivům vysokého tepla. Neumisťujte produkt do mikrovlnné trouby nebo do tlakových nádob. Neumisťujte produkt v blízkosti pecí a topení. Nenechávejte produkt uvnitř automobilu během horkých dní. Vhodná teplota skladování je 22–28 °C.
7. Neskladujte zařízení zcela vybité. Dojde k poklesu napětí akumulátoru, a způsobení nevratného poškození.
8. Zcela vybijte a následně nabijte akumulátor alespoň jednou za 3 měsíce.

Technické specifikace

Typ akumulátoru	Li-Po
Kapacita akumulátoru	65 mAh
Teplota při nabíjení	5–60 °C
Provozní teplota	0–40 °C

Dovozce:
Beryko s.r.o.
Na Roudné 1162/76, 301 00 Plzeň
www.beryko.cz